CAN to s88

Bestückung:

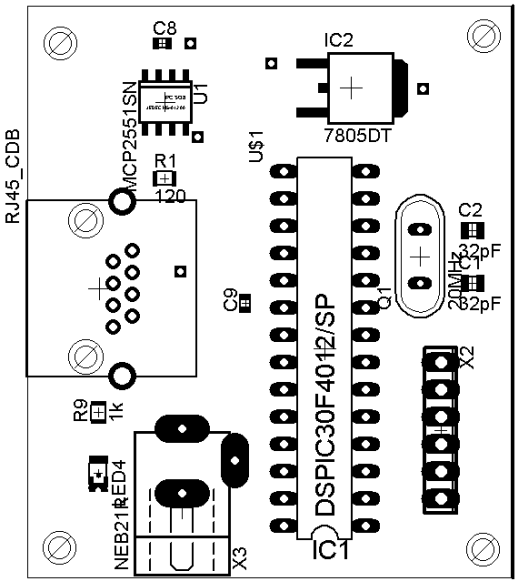

Stückliste zum CAN to s88

Stückliste		
	Bezugsquelle	Art._Nr.
IC1 dsPIC 30F4012	CAN-digital-Bahn	CANtos88
IC2 7805 DT	Reichelt	MC78M05 CDTG
IC4 MCP 2551 SN	Reichelt	MCP 2551-I/SN
Q1 Quarz 20MHz	Reichelt	20,0000-HC18
C 8/9 100nF	Reichelt	Kerko 100n
R 1	Reichelt	SMD-0805 120
R 9	Reichelt	SMD-0805 1,00k
X10 Stiftleiste		Lötanschluss
C1 / 2 33pF	Reichelt	NPO-G0805 33p
RJ45	CAN-digital-Bahn	RJ45
X3	Reichelt	HEBW 21